# 縦断用　４００－Ｅ　２ｍ　（排水性舗装対応型）

側面図 S=1:25

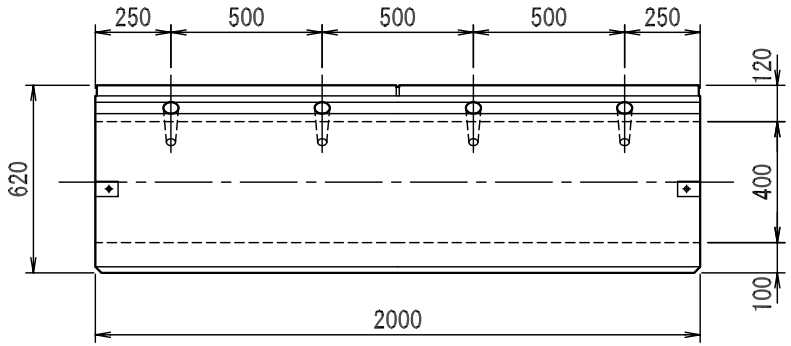


断面図 S=1:25

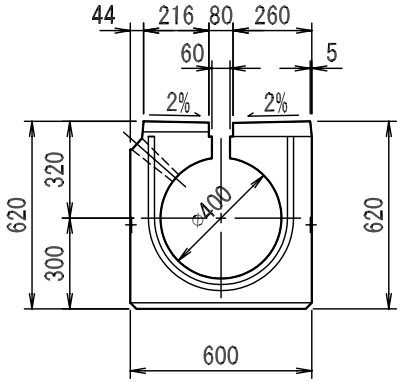


開口部詳細

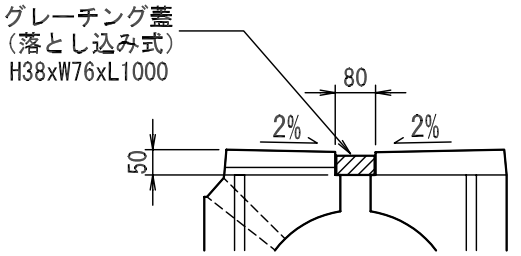


＊円型水路上面とグレーチングの上面は同一高ではない。

平面図 S=1:25

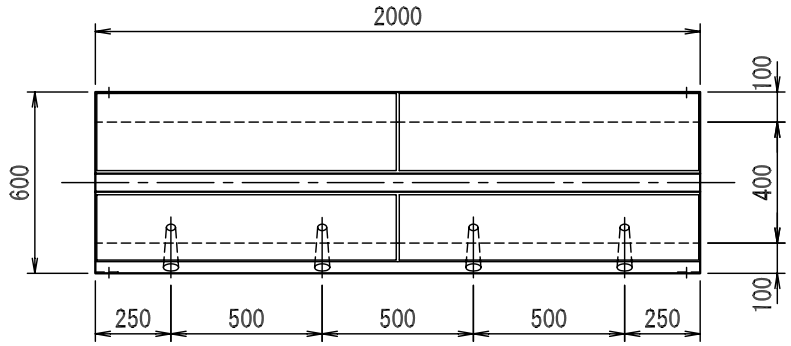


舗装骨材落下防止目皿

(SUS t=1.0)

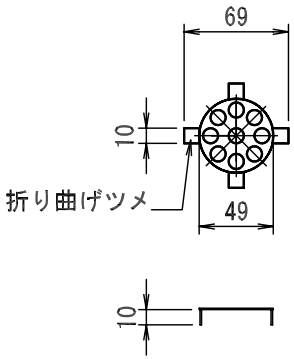


水抜き孔詳細図

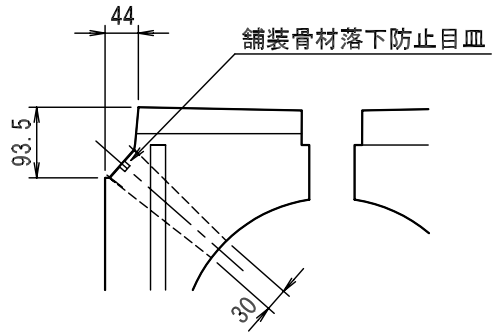


| 図面名称 | 特殊円型水路構造図 | 規格 | 400-E 2m | 縮尺 | 図示 | 作図 | 徳田 | ソイル工業株式会社 |
|---|---|---|---|---|---|---|---|---|